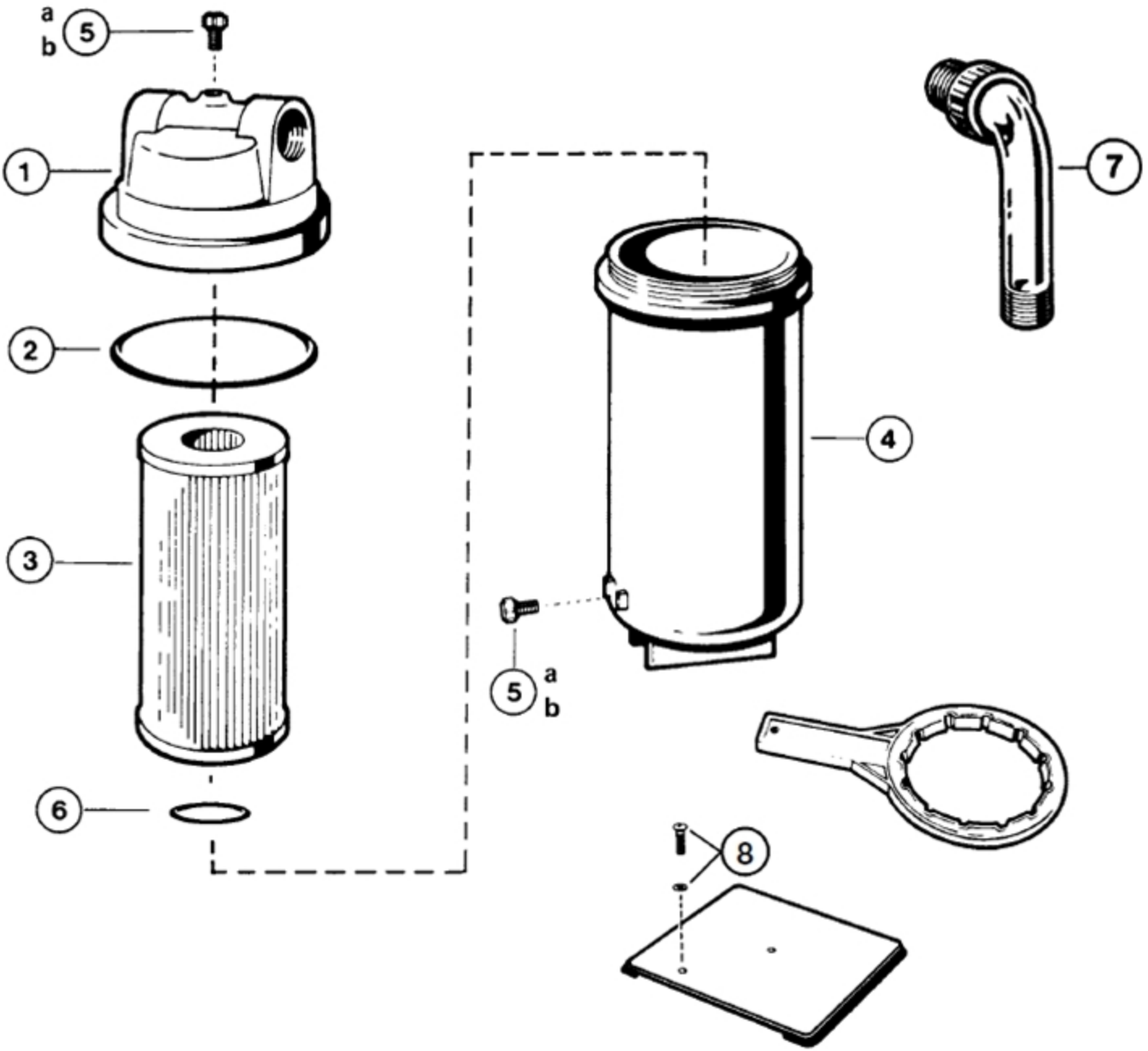
a
b
5
1
2
3
6
4
7
5
a
b
8